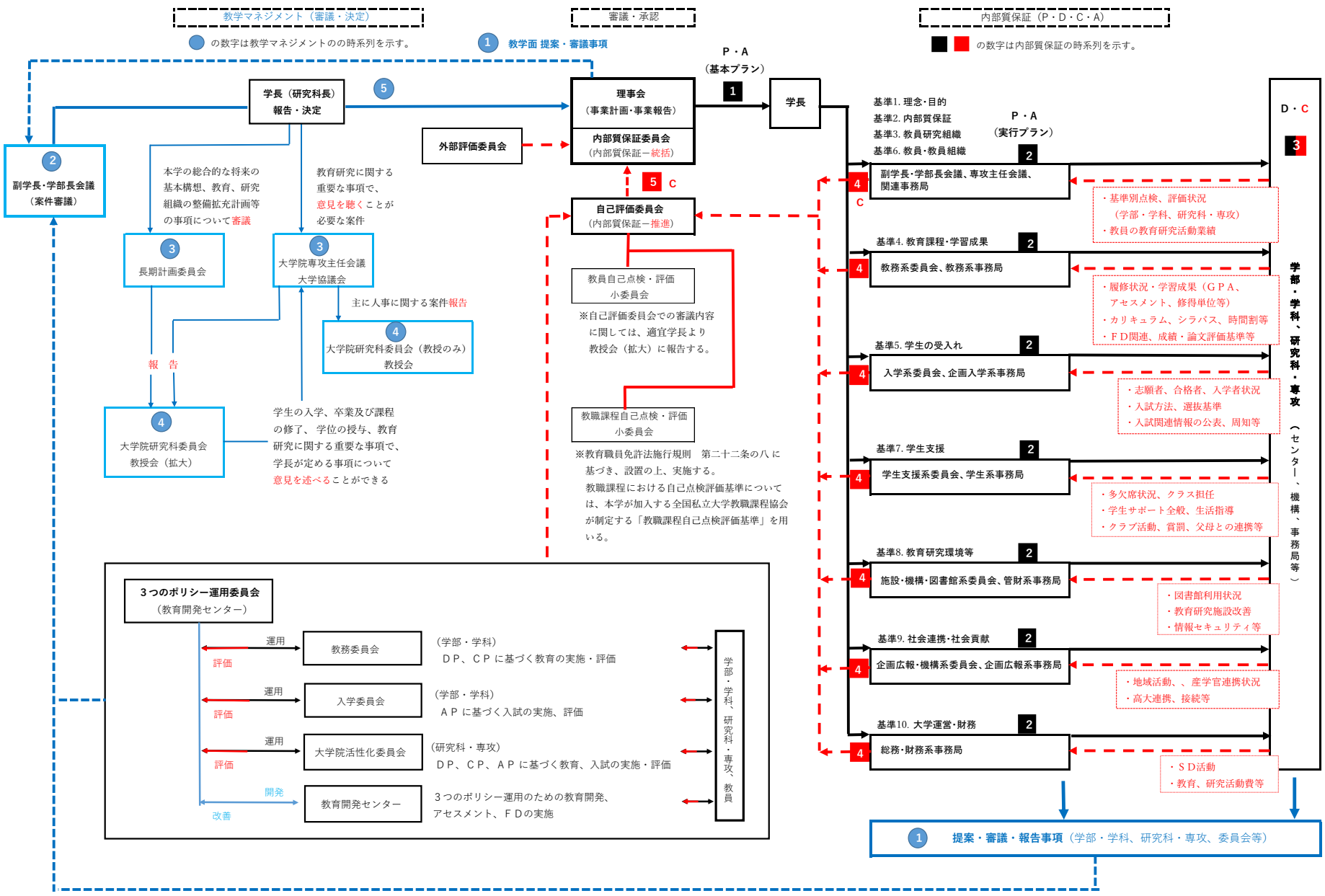神奈川工科大学内部質保証・教学マネジメント（審議・決定プロセス）体制